PNEUMATICKÉ VÁLCE DVOJČINNÉ DIN ISO 6431, VDMA 24562 S INTEGROVANÝMI DRÁŽKAMI

STRÁNSKÝ A PETRŽÍK

1

Konstrukce pneumatického válce odpovídá mezinárodní normě ISO 6431, VDMA 24562 a NF E 49003.1 a proto jím lze nahradit pneumatický válec stejného typu, vyrobený dle těchto norem, od jakéhokoliv výrobce. Tato řada má profil se 2 integrovanými T drážkami pro přímé upevnění snímačů polohy. Na přání jej lze upravit pro vyšší teploty. Válce mohou mít nastavitelné tlumení koncových poloh. Válce mohou být dodány v provedení do výbušného prostředí (Ex, podrobnosti viz odchylky ATEX).

Pracovní tlak	0,6 MPa
Minimální tlak	0,15 MPa
Maximální tlak	1,0 MPa
Pracovní teplota	-30°C až +80°C *
Pracovní médium	upravený stlačený vzduch

*) hodnoty se vztahují pro standardní těsnicí prvky

Průměr pístu [mm]	32	40	50	63	80	100
Vysouvací síla při 0,6 MPa [N]	482	754	1178	1870	3015	4713
Vysouvací síla při 0,6 MPa [N] s průběžnou pístní tyčí	415	633	990	1682	2720	4418
Zasouvací síla při 0,6 MPa [N]	415	633	990	1682	2720	4418
Závitové přípoje	G1/8“	G1/4“	G1/4“	G3/8“	G3/8“	G1/2“
Délka nastavitelného tlumení [mm]	13	13	11	16	16	20
Maximální zdvih [mm] *	1000*	1000*	1000*	1000*	1500*	1500*
Hmotnost základní části [kg]	0,50	0,84	1,02	1,59	2,48	3,98
Hmotnost 1 mm zdvihu [kg]	0,0024	0,0036	0,0040	0,0043	0,0068	0,0080
Hmotnost základní části [kg] s průběžnou pístní tyčí	0,60	0,85	1,22	1,79	3,18	4,75
Hmotnost 1 mm zdvihu [kg] s průběžnou pístní tyčí	0,0034	0,0056	0,0060	0,0063	0,0108	0,0120

*) Zdvih válce může být delší po dohodě s technickým oddělením naší společnosti

Objednací kódy

10401 60 00 050 0100

Typ válce	
10401	podle DIN ISO 6431, VDMA 24562, NF E 49003.1, dvojčinný

Vybavení	
00	bez tlumení, bez magnetu
05	s průběžnou pístní tyčí, bez tlumení, bez magnetu
10	bez tlumení, s magnetem
15	s průběžnou pístní tyčí, bez tlumení, s magnetem
50	s tlumením, bez magnetu
55	s průběžnou pístní tyčí, s tlumením, bez magnetu
60	s tlumením, s magnetem
65	s průběžnou pístní tyčí, s tlumením, s magnetem

Odchylky	
00	bez odchylky
05	komplet nerez, pístní tyč nerez 17 348
10	těsnění pístní tyče Viton®
11	těsnění Viton® (do 180°C)
14	pístní tyč nerez 17 240
16	ocel. díly nerez 17 240, pístní tyč nerez 17 348
42	ATEX, Ex II-/2 G Ex h IIC T6 -/Gb Ex II-/2 D Ex h IIIC T85°C -/Db
43	těsnění pístní tyče s vyšší odolností v prašném prostředí
53	stahovací šrouby místo závrtných (pro zajištění objímky)

Další materiálové nebo rozměrové odchylky jsou možné po dohodě s naším technickým oddělením

Průměr pístu	
032	32 mm
040	40 mm
050	50 mm
063	63 mm
080	80 mm
100	100 mm

Zdvih/sada těsnění	
xxxx	zdvih v mm např. 0100 = zdvih 100 mm
9999	sada těsnění

Provedení / materiály

- čelo/víko: dural, eloxovaný, průměru pístu 100 mm : hliníkový odlitek, eloxovaný
- těleso: tažený duralový profil, eloxovaný
- pístní tyč: broušená ocelová tyč CK45, povrch tvrdochrom

Rozměry

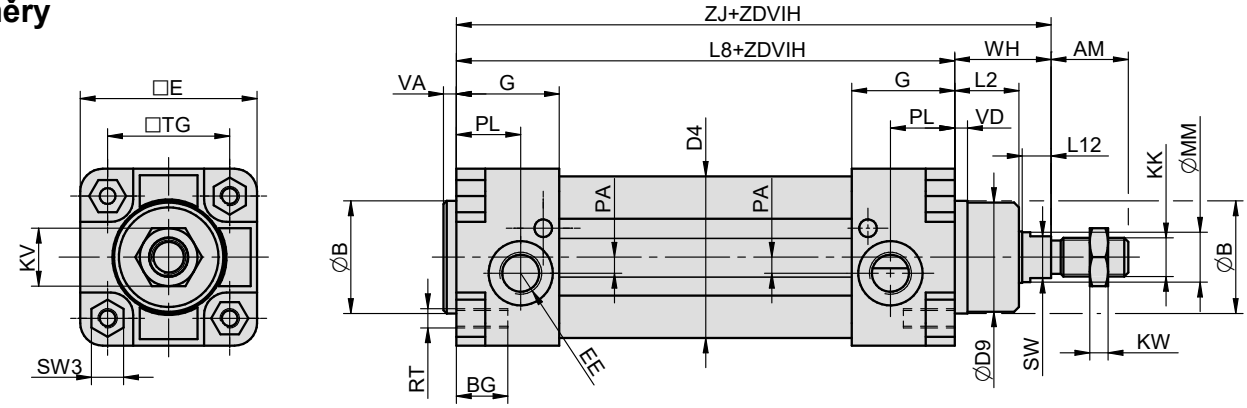

Typ s průběžnou pístní tyčí:
(ostatní rozměry jsou shodné s typem bez průběžné pístní tyče)

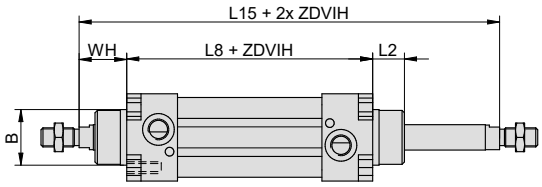

∅	AM	B	BG	D4	D9	E	EE	G	KK	KV	KW	L2	L8	L12	L15	MM	PA	PL	RT	SW	SW3	TG	VA	VD	WH	ZJ
32	22	30	16	36	28	48	G1/8“	31,5	M10x1,25	17	6	18	94	8	146	12	5	22,5	M6	10	10	32,5	4	4	26	120
40	24	35	16	45	34	55	G1/4“	32	M12x1,25	19	10	20	105	9	165	16	5	20	M6	13	10	38	4	4	30	135
50	32	40	19	55	39	65	G1/4“	30	M16x1,5	24	8	22	106	10	180	20	3	17	M8	16	14	46,5	4	5	37	143
63	32	45	19	68	44	75	G3/8“	30	M16x1,5	24	8	23	121	10	195	20	6	16	M8	16	14	56,5	4	5	37	158
80	40	45	19	86	44	94	G3/8“	30	M20x1,5	30	9	31	128	10	220	25	10	16	M10	21	17	72	4	5	46	174
100	40	55	19	106	54	115	G1/2“	36	M20x1,5	30	9	34	138	10	240	25	11	18	M10	21	17	89	4	17	51	189

Upínací příslušenství

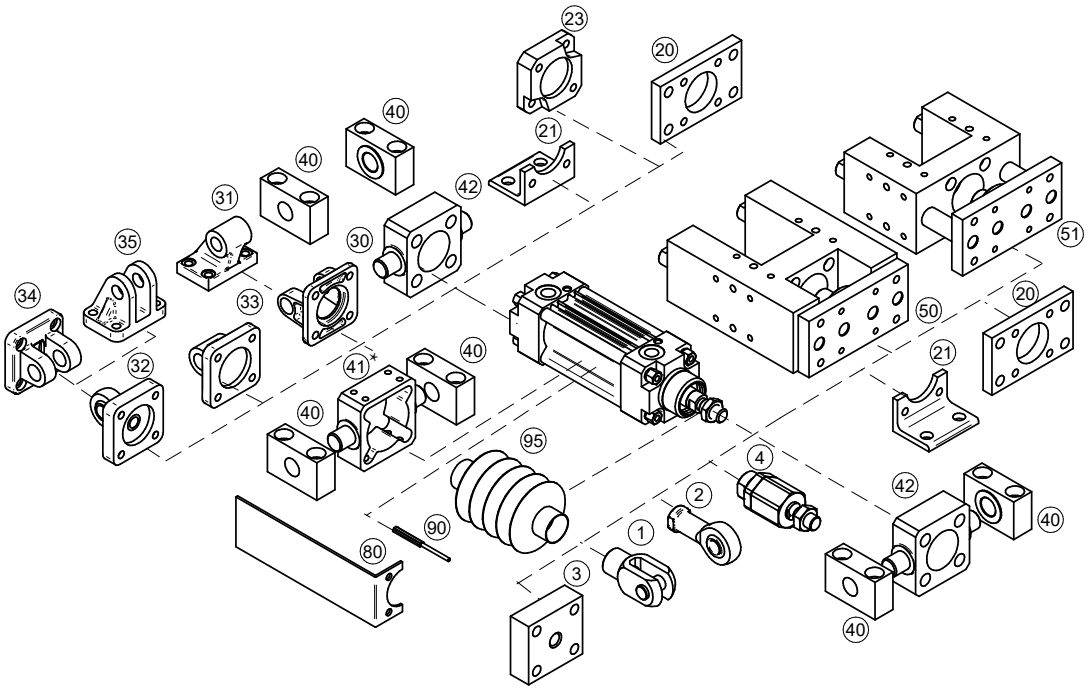

Upínací příslušenství	... viz strana
1 Vidlice na pístní tyč	... 4-2
2 Oko na pístní tyč výkyvné v prostoru	... 4-3
3 Příruba na pístní tyč	... 4-2
4 Kulová spojka na pístní tyč	... 4-3
20 Příruba	... 4-5
21 Patka	... 4-5
23 Spojovací deska boxer	... 4-6
30 Vidlice válce	... 4-7
31 Oko válce výk. v rovině	... 4-7
32 Oko válce výk. v prostoru	... 4-8
33 Oko válce přímé	... 4-8
34 Vidlice válce úzká	... 4-9
35 Vidlice válce pravoúhlá	... 4-9
40 Třmen	... 4-10
41 Středová objímka*	... 4-12
42 Objímka na čelo/víko	... 4-13
50 Přídavné lineární vedení typu H s valivými ložisky	... 4-14
51 Přídavné lineární vedení typu U s kluznými ložisky	... 4-16
80 Držák rozvaděče	... 4-13
90 Snímač polohy	... 3-2, 3-4
95 Krycí prachovka	... 4-4

*) Při použití středové objímky doporučujeme válec s odchylkou 53, kdy jsou v profilu skryty stahovací šrouby a zajištění objímky na místě bude pevnější